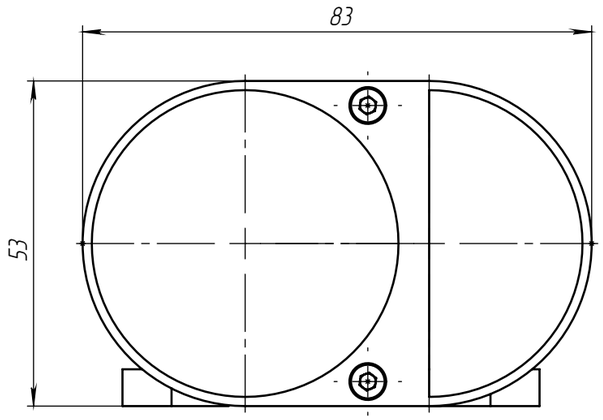

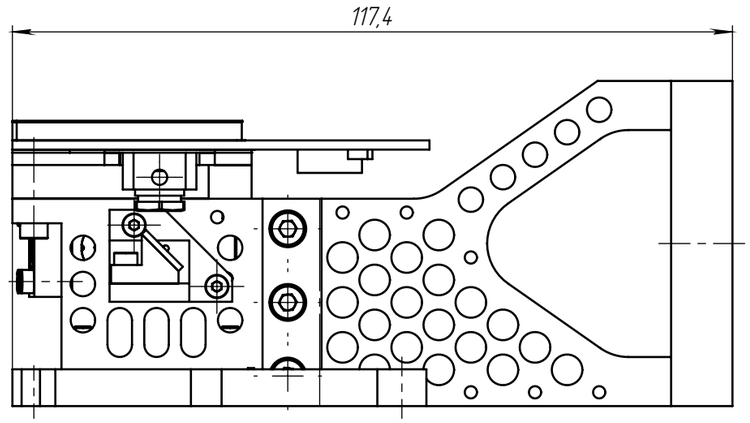

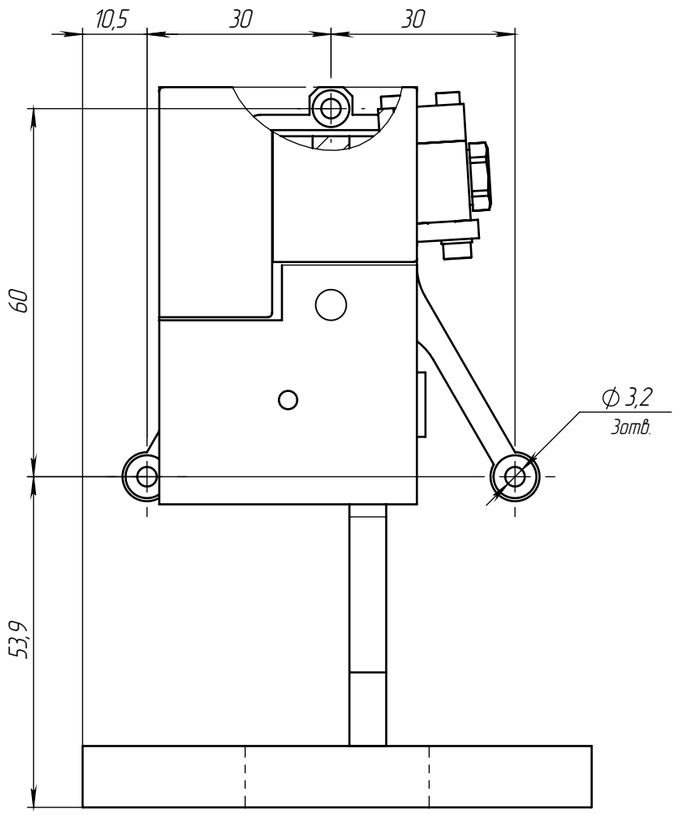

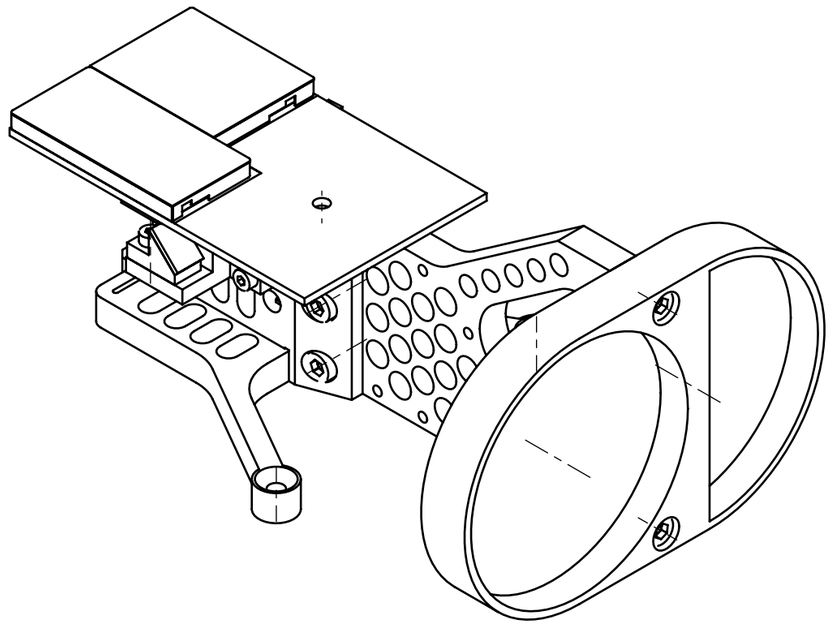

Изм.	Лист	№ докум.	Подпись	Дата	SRF 50	Лит.	Масса	Масштаб
Разраб.		Яковлев А.В.						1 : 1
Пров.						Лист:	Листов:	
Т.контр.								
Н.контр.					ООО "Лазерная техника"			
Утв.		Мещеряков И.В.						

Перв. примен.

Справ. №

Подп. и дата

Инв. № дубл.

Взам. инв. №

Подп. и дата

Инв. № подл.